الجمهورية الجزائرية الديمقراطية الشعبية

وزارة التربية الوطنية

مديرية التربية للجزائر غرب - الشراقة

مؤسسة التربية والتعليم الخاصة الرشيد – بئر خادم | السنة الدراسية 2023 - 2024

المستوى : 2 **متوسط**

المادة : **العلوم الفيزيائية**

المدة : 1 **سا و 30 د**

بئر خادم في : 06 ديسمبر 2023

الأستاذة: مزنار

اختبار الثلاثي الأول

الوضعية الاولى: (6 ن)

الشكل المقابل يمثل رسم تخطيطي لتجربة التحليل الكهربائي للماء.

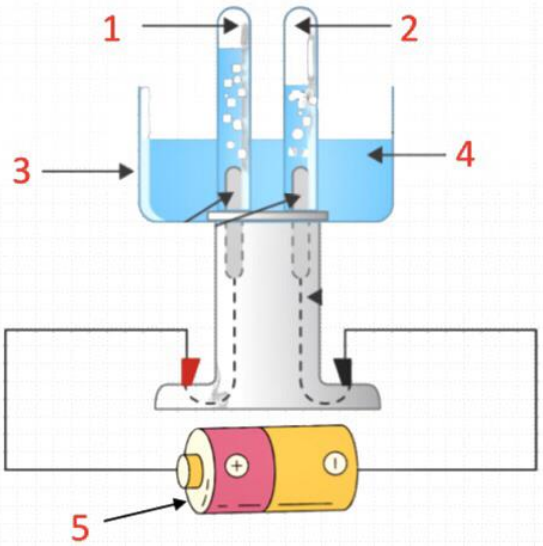

1/ سم العناصر المرقمة؟

2/ ما نوع التحول الحاصل للماء؟ لماذا؟

3/ كيف يمكن الكشف على نوع الغازات الناتجة في الأنبوبين؟

الوضعية الثانية : (6 ن)

اتمم الجدول التالي :

اسم الجزيء	عدد ونوع الذّرّات	النّموذج الجزيئي	الصّيغة الكيميائيّة
غاز الآزوت			
		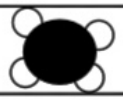	
			FeO
	ذرّة أكسجين وذرّتي هيدروجين		

الوضعية الادماجية : (08 ن)

تشهد الكرة الأرضيّة في القرن الأخير تغيّرات مناخيّة كبيرة تؤثّر سلبا عليها كانصهار الجليد في القطب الشماليّ، وارتفاع منسوب المياه كما هو مبيّن في (**الوثيقتين 2 و3**)، وذلك نتيجة الاحتباسِ الحراريّ بسبب دخان المصانع والسيّارات التي تعمل بغاز البروبان الذي يحترق بوجود غاز ثنائي الأكسجين، فينتج عنه غاز ثنائي أكسيد الكربون وبخار الماء.

الوثيقة 3: تلوّث الجو بسبب السّيارات

الوثيقة 2: انصهار الجليد في القطب

1) ما نوع التحول الحاصل للجليد؟ برّر إجابتك.

2) ما نوع التحول الحاصل لغاز البروبان؟ برّر إجابتك.

3) كيف يتم الكشف تجريبيا عن الغاز الناتج؟

إذا علمت أن غاز البروبان يتكون من ثلاث ذرّات من الكربون، وثمان ذرّات من الهيدروجين:

4) أكمل الجدول التّالي بما يناسب الحالة الفيزيائيّة لكل عنصر.

احتراق غاز البروبان	قبل التّحول	بعد التّحول
الأنواع الكيميائيّة	..... + ...	..... + ...
النّموذج المتراص	..... + ... ⟶ ..... + ...	
الصّيغة الكيميائيّة	(...) ..... + (...) ..... ⟶ (...) ..... + (...)	

5) اذكر نصيحتين تمكّنان من التّقليل من أخطار التلوّث.

بالتوفيق